Beaufort 59330

Bonne Année

BULLETIN JANVIER 2014

Un mot pour le maire

François Monet

La greffe qu'il attendait depuis plusieurs mois a été réalisée dans les derniers jours de 2013. L'opération s'est bien déroulée mais la convalescence sera longue et nous lui souhaitons un bon rétablissement.

Quelques mots de son mandat

Il a été marqué par la construction de la salle socioculturelle et l'aménagement des abords. Dans un souci constant de ne pas endetter plus que de raison la commune, il n'a pas entrepris de gros travaux et s'est concentré principalement sur la rénovation des routes : le chemin du Parc, la rue Pasteur (impasse), Marlière et prochainement le chemin de Ropsies avec le retour rue de la Fontaine Taviaux. Est également financée la rue Clémenceau mais en attente de la pose du réseau d'assainissement par Noréade.

Dans un souci constant de sécurité, différents travaux ont été réalisés : un trottoir permet désormais de rejoindre les terrains de sports et également dans les écoles et salle des fêtes : alarmes, électricité, menuiseries, etc…

Nous souhaitons à tous, mais principalement à François et à sa famille, une bonne année 2014 en espérant revoir bientôt Monsieur le Maire dans les rues de son village et où il pourra s'adresser directement à ses concitoyens.

L'équipe municipale

INFOS DIVERSES

Recensement et élections : La commune compte 976 habitants. Le mode de scrutin ne change pas, le seuil étant de 1000 habitants. Une nouvelle réglementation est toutefois en vigueur et nous ferons une information complète en mars. Le nombre de conseillers à élire est de 15, le panachage sera autorisé mais ne seront pris en compte que les personnes qui se seront déclarées candidates.
Les élections municipales auront lieu **les 23 et 30 mars**, les européennes **le 25 mai**.

Recensement militaire : Il est **obligatoire** pour les garçons et filles à la date anniversaire de leurs 16 ans. Ils doivent se présenter à la mairie de Beaufort dans le mois de leurs 16 ans. Une attestation leur sera délivrée qui leur permettra de passer leurs diplômes ou permis de conduire. Ils seront inscrits automatiquement sur les listes électorales le jour de leurs 18 ans.

Le préfabriqué : Etant donné la vétusté du bâtiment, il ne sera plus loué aux particuliers. Les associations qui l'utilisent encore seront replacées ailleurs ultérieurement afin de pouvoir le supprimer.

Cartes d'identité : A partir du 1er janvier 2014, **la durée de validité passe de 10 à 15 ans.**
Vous n'avez aucune démarche à faire. Cependant, si vous vous rendez à l'étranger, assurez-vous que le pays connaît cette nouvelle réglementation.

COMMUNAUTE de COMMUNES

Le 1er janvier 2014 a eu lieu la fusion des communautés d'agglomération Maubeuge Val de Sambre (CAMVS) et de communes frontalières du Nord-Est Avesnois (CCFNEA), Nord Maubeuge (CCNM), Sambre Avesnois (CCSA) et du SIVU pour la requalification de la friche industrielle CLECIM, soit 42 communes. Cette fusion, bien que refusée par les membres de la CCSA a été imposée, en dernier recours, par la sous-préfecture. Les 3 représentants titulaires le resteront jusqu'aux prochaines élections municipales, ensuite, nous n'aurons plus qu'un seul représentant.

ACCESSIBILITE

Cette étude a été réalisée par le Cabinet Simon, architecte à Le Quesnoy, pour les bâtiments, associé avec le Cabinet Delvaux, paysagiste, pour les cheminements extérieurs et avec le Cabinet Apave, contrôleur technique. Elle s'est terminée en mars 2013.
Montant 6 300 € subventionnée à 80%.

Centre de Ressources
de l'observatoire interministériel
de l'accessibilité
et de la conception universelle

LES BATIMENTS

Les Etablissements Recevant du Public (ERP) doivent être accessibles aux Personnes à Mobilité Réduite (PMR) pour le 1er janvier 2015. Outre la suppression des marches et la mise en conformité des sanitaires, les travaux à réaliser sont l'élargissement des portes avec un espace suffisant de chaque côté pour manœuvrer, banque d'accueil plus basse, etc.

La mairie : il faut supprimer la marche de la porte d'entrée, percer un mur porteur pour élargir la porte d'accès à l'accueil et créer un wc accessible. A priori peu de travaux mais cela entraîne des déplacements d'interrupteurs, réfection de carrelage, etc…

La salle des fêtes : l'accès PMR peut se faire facilement par la porte latérale, cela entraîne une modification de la porte et suppression des 2 marches. Les sanitaires sont à refaire complètement.

Les enfants de l'école ont été sensibilisés à ces aménagements

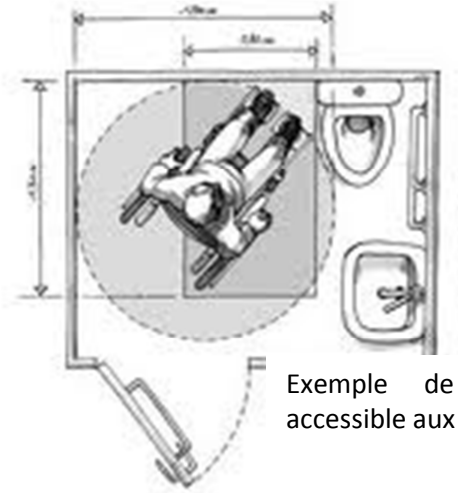

Exemple de wc accessible aux PMR

Les écoles : point noir de l'étude. Elles sont toutes les deux situées sur un talus important et on retrouve des marches à l'intérieur des locaux. Le seul moyen de les rendre accessibles est de créer une place de parking dans les cours et cela ne résout pas tous les problèmes. Les sanitaires sont également à refaire.

Le résultat de cette étude nous a amenés à une deuxième étude.

Les bâtiments sont anciens, durs à chauffer, peu fonctionnels et il est quasiment impossible de les rendre accessibles. De plus, l'éloignement des deux écoles et de la cantine entraîne des déplacements importants et du temps perdu pour le personnel.

Nous avons lancé un appel d'offres pour une étude de faisabilité afin de regrouper les 4 classes sur un même site. C'est le Cabinet **Di**entre ! qui a été retenu pour un montant de 19 700 €, subventionné à 80%.

La première étape qui correspond au diagnostic est faite. Pour la deuxième étape, le cabinet va étudier les différentes possibilités avec ses avantages et inconvénients : rénovation et extension rue Pasteur ou ruelle Mailly, ou une construction neuve sur un autre site.

Le PAVE : Plan d'Accessibilité des Voiries et Espaces publics

Pour les cheminements extérieurs, il n'y a pas d'obligation de mise en conformité mais tous les travaux que nous sommes amenés à réaliser doivent tenir compte des préconisations.

Exemple : pour le trottoir réalisé entre la Grand'rue et le cimetière, nous avons respecté la largeur minimum (1.40m), le dévers maximum (2%) et le passage protégé sans bordure et avec dalles podotactiles pour malvoyants. Ces normes permettent aux personnes en fauteuil roulant de se déplacer facilement mais aussi celles qui se déplacent avec des béquilles ou accompagnées. Cela facilite également les déplacements avec poussettes.

Pensez à tailler régulièrement les haies qui empiètent sur le domaine public et gênent le déplacement des piétons.

Si vous le désirez, vous pouvez consulter le dossier en mairie

CONTRAT DE TERRITOIRE

Le Conseil Général a mis en place un nouveau dispositif pour prétendre à l'obtention de subventions.
En mars, nous avons dû fournir des dossiers pour les projets susceptibles d'être subventionnés pour les 6 années à venir avec possibilité d'un ajustement dans 3 ans. En octobre, nous avons eu le résultat des dossiers retenus.

Ont été retenus : la création d'un plateau-multisports
L'agrandissement du cimetière
Les écoles
L'accessibilité : église et mairie
L'accessibilité : salle des fêtes

N'a pas été retenu : L'implantation de ralentisseurs

Le SCoT : Schéma de Cohérence Territoriale

Le schéma de cohérence territoriale est un document d'urbanisme qui détermine, à l'échelle de plusieurs communes ou groupements de communes, un projet de territoire visant à mettre en cohérence l'ensemble des politiques sectorielles notamment en matière d'urbanisme, d'habitat, de déplacements et d'équipements commerciaux, dans un environnement préservé et valorisé. Il a été instauré par la loi SRU (loi relative à la Solidarité et au Renouvellement Urbains).
Le ScoT Sambre-Avesnois a été créé il y a 4 ans et concerne l'arrondissement d'Avesnes. Les PLU (Plan Local d'Urbanisme) des communes devront être conformes au Scot.

La réforme des rythmes scolaires

IMPORTANT

A la rentrée de septembre 2014, la municipalité aura l'obligation de mettre en œuvre la réforme des rythmes scolaires.
En décembre 2013, après l'avis du conseil d'école qui s'était prononcé pour la classe le mercredi matin, une forte majorité des parents s'est prononcée dans le même sens par le biais d'une enquête initiée par la mairie. Le choix du mercredi matin a donc été acté.
Nous avons commencé à travailler en ce qui concerne les activités péri-scolaires à la charge de la commune.
A cet effet, nous lançons un appel prioritairement aux beaufortois ayant des compétences ou une passion à partager avec les enfants et souhaitant encadrer un atelier de 15h30 à 16h30.
Si vous avez simplement une idée d'activités, venez-nous en faire part et nous étudierons les possibilités de la mettre en place ensemble.
Si vous êtes intéressé, même un seul jour par semaine, faîtes vous connaître à la mairie (03.27.67.86.02.pour fixer un rendez-vous.
A partir du mois de mars, nous ferons appel à des candidatures extérieures.

TRAVAUX REALISES EN 2013

- Le trottoir rue d'Hautmont : Travaux 28 769 €, subventions 5 887 €
- Logement rue Pasteur : les fenêtres en bois ont été remplacées
- Logement ruelle Mailly : isolation, réfection complète de l'installation électrique, fenêtre, sanitaires.
- Logement rue de l'Hôpital : la porte d'entrée a été remplacée.
- Salle socioculturelle : réfection de l'escalier à la charge de l'entreprise Lefèbvre, le carrelage a été remplacé par des pierres bleues.
- Salle des Fêtes : mise en conformité électrique. La commission de sécurité est passée en novembre et a émis un avis favorable.
- Peintures
  - Ecole Pasteur : la classe des maternelles a été entièrement repeinte en juillet par nos soins

  - Mairie : La tapisserie de la salle des mariages datait de sa création (25 ans). Elle a été refaite complètement par nos agents techniques (tapisseries, peinture et luminaires). De plus, les 31 portes et fenêtres ont été décapées et lasurées, et même les écussons ont eu droit à un lifting.
  - Foot : le vestiaire des joueurs de Beaufort a été repeint. La lisse autour du terrain a été faite par les membres du club.

- Eglise : les joints du mur de soutènement ont été refaits après un sablage des pierres.

Avant

Après

- Voirie : prochainement suivant la météo : chemin de Ropsies et retour rue de la Fontaine Taviaux

Merci à toutes les personnes qui entretiennent le domaine public devant chez eux et ceux qui décorent leurs façades pendant les fêtes

Rétrospective 2013

THEATRE PATOISANT

En mars : La commission des fêtes et le CCAS vous ont proposé du théâtre patoisant
C'est sur le bord de mer que le rideau s'est levé. Dès son entrée Germaine a planté le décor du début du siècle dernier : les premiers congés payés, les vacances en famille, les loisirs sur fond de la grande histoire... c'est tout cela que racontent les acteurs de la troupe « Les Berdouilleux ». Des sarcasmes bon enfant aux plus caustiques, le public en a bien ri.

NETTOYAGE DE PRINTEMPS

Cette année, le printemps était plutôt frisquet mais cela n'a pas empêché les écoliers (du CE1 au CM2) d'arpenter les rues et chemins de la commune, habillés de bottes, blousons et gants de protection pour, une fois de plus, ramasser ce que les indélicats jettent. Avant de partir, les institutrices ont rappelé les consignes de sécurité et le tri des déchets.
Une voiture-balai les a suivis pour prendre les sacs plein de détritus. Cette année la balance affichait 90kg! Les élèves, fatigués, avaient bien mérité un petit goûter.
La municipalité a fourni à chaque élève le livret « A la découverte de l'environnement » qui a servi de base de travail aux enseignantes. Il mentionne la transformation des déchets, le développement durable, le respect de la nature…
Rendez-vous au printemps pour une nouvelle collecte, les habitants de la commune sont les bienvenus pour accompagner les jeunes.

CHASSE AUX OEUFS

Pour la chasse aux œufs organisée par la commission des fêtes, les enfants devaient au préalable s'inscrire en mairie afin d'éviter le gaspillage.

Le lundi 1er avril après-midi, tous étaient fin prêts derrière le ruban. D'un côté les petits jusque 6 ans, accompagnés de papa ou maman, tandis que les grands se débrouillaient seuls.
Au retour, tous ont reçu en plus de leur récolte un grand chocolat. Et ceux qui avaient la chance de trouver un œuf « joker » recevaient un gros lapin. Que du bonheur et pas un poisson d'avril !

LA DUCASSE

Avec le mois de mai, arrivent les animations de la ducasse. Le samedi 4 mai, les Dance girls ont organisé un souper dansant avec une démonstration des danseuses.

Le dimanche 5 mai, la journée ducasse pour les jeunes a été mise en place.

Dans la salle des fêtes, le public, trop peu nombreux, a pu assister à une démonstration de « Club Danse Country » de Marbaix puis écouter le traditionnel concert donné par la philharmonie de Dourlers.

Mathilde s'était « déguisée » en Lady Gaga pour présenter le morceau qui suivait.

Le lundi 6 mai, les enfants se sont retrouvés après l'école et ils pouvaient utiliser les tickets offerts par la commune.

Et pot de bienvenue

Après le concert, la municipalité avait invité les personnes qui s'étaient récemment installées dans la commune pour leur souhaiter la bienvenue et leur remettre le livret d'accueil avec diverses informations pratiques sur Beaufort.

JEUX INTERVILLAGES

Pour la fête nationale, la commission des fêtes et les membres du CCAS ont organisé leur 3ème intervillages, et pour la 1ère fois sous un magnifique soleil. Beaucoup de sueur et la volonté d'acquérir le plus de points en un minimum de temps.

6 équipes étaient en concurrence : les Pingouins, les Biquettes de Bousignies-sur-Roc, les Jeunes agriculteurs de Beaufort, les Acolytes anonymes de Beaufort, les Tuches, une équipe emmenée par notre factrice et les Nounoutes de Louvroil. Tous se sont affrontés sur différentes épreuves : les ballons d'eau, les skis, les garçons de café, les boules de paille, les galets et nouveauté de cette édition, les tirs au but au foot et la crosse. La chasse et le foot ont assuré à la buvette toute la journée avec une petite restauration le soir. La journée s'est terminée par un bal sur la terrasse de la salle couronnée par un feu d'artifice.

Tir réussi ! André compte les points

Régis était à l'animation

Chaque équipe avait un joker pour doubler les points d'un jeu.

Epreuve physique : les boules

Départ de la course en duo

Les tirs au but du jeu de crosse avec les conseils de Maurice

Le passage au-dessus de la piscine est toujours délicat !

Le clou de la rencontre : il fallait rechercher au fond de l'eau des galets avec les lettres de BEAUFORT, de la couleur de son équipe.

Au final, ce sont les Acolytes anonymes de Beaufort, en noir, qui ont remporté les jeux, suivis de près par les Nounoutes et les Jeunes Agriculteurs, sous le regard des organisateurs.

HOMMAGE aux COMBATTANTS

Après nous avoir accompagnés au monument aux morts et chanté la Marseillaise, les élèves nous ont lu une lettre choisie par eux de Joseph Thomas combattant pendant la 1ère guerre mondiale à son fils de 15 mois qu'il n'aura pas la joie d'élever.

LE RALLYE CHARLEMAGNE

Nous avons accueilli le Rallye Charlemagne en novembre. Malgré quelques sorties de route, l'épreuve s'est bien déroulée et nous remercions l'association Genesis Sport pour cette manifestation. Nous remercions les riverains et spectateurs qui ont bien suivi les consignes de sécurité. Merci à Gaël pour la photo.

FESTIVITES de DECEMBRE

ECOLES : Le Père Noël et sortie cinéma

Les élèves ont cette année encore été gâtés. Le Père Noël leur a apporté à chacun un cadeau et ils sont allés au cinéma. Les plus jeunes sont allés voir « La reine des neiges » et les grands « Belle et Sébastien ».

MARCHE de NOËL

Notre traditionnel marché de Noël
le 1er décembre
a eu son succès habituel.

Cette année encore, les associations s'étaient regroupées autour du kiosque dans les chalets pour proposer leurs créations, maquillage et diverses bonnes choses à manger ou à boire. Dans la salle, on retrouvait des bijoux, un grand choix de jouets agricoles et un studio photo.

GOUTER des JEUNES SPORTIFS

Les jeunes apprécient ce rendez-vous. Cette année, ils étaient une cinquantaine à se retrouver à salle des fêtes et ont pris d'assaut les baby-foot, flipper et divers jeux en bois durant toute une après-midi ayant juste le temps de profiter du goûter qui leur a été servi.

Le CCAS

Le CCAS est là pour aider, dans la mesure de ses possibilités, toute personne fragilisée. Merci aux bénévoles Annie, Jocelyne, Jean-Louis, André, Maurice, Philippe, qui n'ont pas, cette année encore, « compté leurs heures » pour organiser les différents événements.

Les personnes âgées qui désirent être contactées en cas d'intempéries, de panne d'électricité, etc… ou si elles ont besoin d'une aide quelconque peuvent s'inscrire en mairie en téléphonant au 03.27.67.86.02.

La responsable
Thérèse Pécher

Les actions pour les anciens

Le voyage

Le 18 juin, visites sur le thème du champagne avec le Domaine de Bacchus et son musée « Vignoble en Miniature » et de l'Ecomusée Champenois. Au programme dégustation et cours d'écriture à la plume !

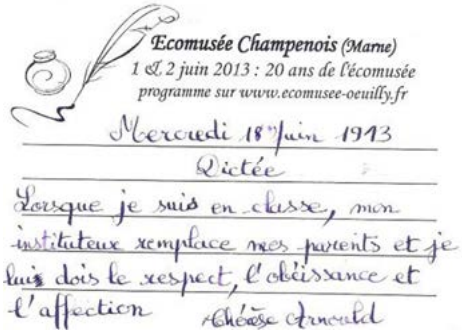

Ecomusée Champenois (Marne)
1 & 2 juin 2013 : 20 ans de l'écomusée
programme sur www.ecomusee-oeuilly.fr

Mercredi 18 juin 1913

Dictée

Lorsque je suis en classe, mon instituteur remplace mes parents et je lui dois le respect, l'obéissance et l'affection

Thérèse Arnould

Le repas

Le 19 octobre, une centaine de convives s'est réunie à la salle socioculturelle pour le repas dansant où ont été mis à l'honneur Paulette et Jean, doyens du jour.

Quelques repas ont été livrés à domicile pour les personnes ne pouvant pas se déplacer.

Les colis

106 personnes de plus de 70 ans ont reçu un colis qui leur permettait de faire un repas de fête complet. Colis remis par les membres du conseil municipal et du CCAS.

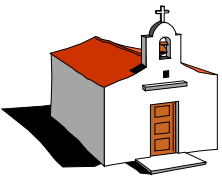

PAROISSE SAINT VINCENT EN VAL DE SAMBRE

Relais de BEAUFORT-LIMONT-FONTAINE-ECLAIBES

Pour toute information concernant la Paroisse Saint Vincent en Val de Sambre, prendre contact avec la Maison paroissiale au 03 27 63 85 50.

Sur le Relais de BEAUFORT, vous pouvez vous rapprocher de :
Gérard BEAUGRAND, responsable du Relais paroissial, au 03 27 67 86 18
et **Anne-Marie DEWEZ**, au 03 27 67 82 21

Quelques dates à retenir

Baptêmes à l'église de BEAUFORT

Dimanche 27 Avril à 12h30	Rencontre de préparation le 6 Mars de 18h30 à 20h30
Samedi 24 Mai à 16h30	Rencontre de préparation le 30 Avril de 18h30 à 20h30
Dimanche 21 Septembre à 12h30	Rencontre de préparation le 28 Août de 18h30 à 20h30

Dates des premières communions

Dimanche 26 Janvier	9h30 à l'église de BEAUFORT
	11h à l'église de SAINT REMY DU NORD
Dimanche 9 Février	11h à l'église d'HAUTMONT

Offices de la Semaine Sainte

17 Avril	Jeudi Saint	18h30 à l'église de BEAUFORT
18 Avril	Vendredi Saint	18h30 à l'église de SAINT REMY DU NORD
19 Avril	Vigile pascale	20h30 à l'église d'HAUTMONT
20 Avril	Dimanche de Pâques	10h30 à l'église d'HAUTMONT

Dates des Professions de Foi

25 Mai	Profession de Foi	11h à l'église d'HAUTMONT
1er Juin	Profession de Foi	11h à l'église de BEAUFORT

Pour la période hivernale — de Janvier aux vacances de Pâques — la Paroisse met en place de nouveaux horaires pour les messes dominicales :

* le samedi : messe à 18h dans un Relais (différent chaque semaine)
* le dimanche : messe unique à 10h30 à l'église d'HAUTMONT

A la fin de cette période d'essai, une décision définitive sera prise.

ETAT CIVIL

NAISSANCES

Mathis Bisiau	le 4 mars
Enora Pouchain	le 15 mars
Camille Petoux	le 8 juillet
Chloé Cauderlier	le 16 septembre
Timéo Moisan	le 17 septembre
Lohann Huriau	le 21 septembre
Erwan Bouleau	le 22 septembre
Célia Constantin	le 14 octobre
Lyna Leleux	le 24 octobre
Evann Pasquier	le 10 novembre

MARIAGES

Emile Deltour	et	Christiane Gardinal	le 7 janvier
Sébastien Bruyère	et	Lise Haumont	le 18 mai
Cyrille Saleine	et	Anaëlle Dubray	le 1er juin
Yvon Raulin	et	Maryse Lambert	le 14 juin
Guy Geairain	et	Ségolaine Matton	le 13 juillet
Geoffrey Ango	et	Emeline Playe	le 20 juillet
Gaël Deneubourg	et	Marie-Caroline Ascone	le 27 juillet
Basile Delavaquerie	et	Isabelle Lebrun	le 3 août
Robert Brognet	et	Hélène Bernard	le 17 août

DECES

Claude Botquint	le 1er février
René Moers	le 5 mars
Alain Dewez	le 23 mars
Janine Brasselet	le 15 avril
André Fiévet	le 8 juin
Thérèse Couppez	le 30 mai
Coralie Roan	le 18 juillet
Maxime Denis	le 7 septembre
Eugénie Horlait	le 19 octobre
Bernadette Lernould	le 11 décembre
Roger Roan	le 27 décembre

Vous n'êtes peut-être pas indifférent à la vie de l'association BEAUFORT EN NORD et souhaiteriez connaître les différents BEAUFORT qui composent l'Association Internationale des BEAUFORT !

En voici le détail :

* **BEAUFORT EN VALLEE** dans le Maine et Loire (à 25km d'Angers) - commune de 5 940 habitants. Son association s'appelle D'UN BEAUFORT A L'AUTRE-Relais 49
* **CHAPDES—BEAUFORT** en Auvergne (à 25km de CLERMONT—FERRAND) - commune de 980 habitants. Son association s'appelle BEAUFORT D'AUVERGNE
* **BEAUFORT SUR GERVANNE** dans la Drôme (à 20km de VALENCE) - commune de 370 habitants. Son association s'appelle BEAUFORT EN DROME.
* **BEAUFORT** en Haute Garonne (à 30km de TOULOUSE) - commune de 348 habitants.
* **BEAUFORT** dans le Jura (à 15km de DOLE) - commune de 1 000 habitants. Son association s'appelle BEAUFORT CA VA CA VIENT.
* **BEAUFORT** dans l'Isère (à 10km de BEAUREPAIRE) - commune de 415 habitants. Son association s'appelle A LA DECOUVERTE DE BEAUFORT.
* **MONTMORENCY—BEAUFORT** dans l'Aube (près de BRIENNE) - commune de 124 habitants. Son association s'appelle BEAUFORT EN CHAMPAGNE.
* **BEAUFORT SUR DORON** en Savoie (à 20km d'ALBERTVILLE) - commune de 2 195 habitants. Son association s'appelle BEAUFORT EN SAVOIE.
* **BEAUFORT** au LUXEMBOURG (à 30km de Luxembourg)
* **BEAUFORT** en CAROLINE DU NORD — sur la côte est des E.U. Son association s'appelle BEAUFORT SISTERS CITIES.
* **BEAUFORT** en AUSTRALIE (150km à l'ouest de MELBOURNE).

Au cours de ces années, beaucoup de liens se sont tissés entre les membres de ces différents BEAUFORT et des échanges se sont effectués (riches en souvenirs et en émotion).

2014 connaîtra un moment fort dans la vie de notre Association Internationale : nous fêterons son 20ème anniversaire à BEAUFORT EN VALLEE…là où tout a commencé en 1995 ! Nous espérons que toutes les personnes qui ont connu la chaleur de ce rassemblement—ne fusse qu'une seule fois— viendront participer à la fête.

Voici le programme de notre association pour cette année 2014 :

* 16 Février, à la salle socio-culturelle, Thé dansant animé par Benoit PLAITIN, de 15h à 20h.
* 7, 8 et 9 Juin, 20ème rassemblement des BEAUFORT à BEAUFORT EN VALLEE
* Pendant l'été : nous vous mettrons de nouveau à contribution avec l'opération « boîtes aux lettres » avec cette fois un thème : les dessins animés.

L'épisode « boîtes aux lettres » s'est clôturé par une balade pour les admirer une dernière fois et un pique-nique sur la place et exposition des tracteurs de M Roose.

* Dans la deuxième quinzaine de juin, notre rallye-promenade touristique.
* 7 Décembre, participation au Marché de Noël, toujours avec nos réalisations artisanales et notre opération « Sapins de Noël »

Vous souhaitez en savoir davantage, voir même intégrer l'association. Alors, n'hésitez pas…nous vous attendons.

Le Président
Gérard BEAUGRAND

Tennis de Table

Notre club a suspendu son affiliation à la fédération et s'adresse désormais aux pongistes **confirmés ou débutants** qui désirent juste passer un bon moment. Il est souvent coutume de prendre des bonnes résolutions pendant cette période, alors pourquoi ne pas venir jouer au ping-pong. Ce sport a l'avantage de s'adresser aux jeunes et moins jeunes, garçons et filles, hommes et femmes et tous peuvent s'affronter sans problème et surtout dans la bonne humeur.

VENEZ NOUS REJOINDRE le MARDI entre 18h à 20h.

Le local se situe ruelle Mailly (à côté de l'école niveau 2)
Nous disposons de 4 tables et pouvons vous prêter une raquette.

A bientôt

Le président
Gaël Deneubourg

****

Gymnastique volontaire

Cette remise en forme s'adresse à tous les âges, aux hommes comme aux femmes et les cours sont encadrés par un professeur diplômé**.**
Avec la méthode PILATES, entretenez votre forme et votre silhouette en douceur

Participation au marché de Noël avec la vente de gaufres et chocolat chaud

Nos séances de gym ont toujours lieu le mercredi de 18h30 à 19h30 (sauf pendant les vacances scolaires), au préfabriqué derrière la mairie. Un tapis de sol est nécessaire.

Nous vous invitons à venir nous rejoindre, à faire un essai :
le 1er cours « découverte » est gratuit.

Pour tout contact: 06.65.61.82.62

La présidente et son bureau
Laurence Boucneau

ASSOCIATION DE DANSE MODERN-JAZZ ET HIP-HOP

« DANCE-GIRLS » DE BEAUFORT

Cette année encore, un énorme succès pour l'association qui compte une cinquantaine d'adhérentes pour la saison 2013/2014.

A la dernière assemblée, **Christine Hennebert**, qui a créé l'association en 2005, a souhaité passer le relais et le nouveau bureau est le suivant :

Présidente	Sophie Ebel	Secrétaire	Ludivine Dinoire
Vice-présidente	Kathy Devorsine	Vice-secrétaire	Julie Hecquet
Trésorière	Marie-Caroline Ebel		

Nous avons eu la joie d'accueillir **Julie Dehon** qui est responsable de la Section Hip-Hop. Celle-ci s'occupe de 3 groupes : 7/9 ans, 10/15 ans, 16/20 ans, ce qui nous a amené trois garçons dans celle-ci.

L'année 2012/2013 a été très bonne et faite de diverses prestations :

- Concours à Pont-sur-Sambre pour les groupes des Pussicats (7/9ans et 10/15 ans) et un duo Coleen Rousseau et Sophie Ebel
- Représentation mercredi 15 mai 2013 des 5 groupes à la maison de repos d'Avesnes-sur-Helpe
- Gala annuel de danse à la salle municipale de Louvroil le dimanche 23 juin 2013

Mais également diverses actions permettant de récolter des fonds

- Repas annuel de danse le 04 mai 2013 à la salle socioculturelle de Beaufort
- Brocante de Beaufort le 08 mai 2013
- Soirée Halloween samedi 9 novembre 2013 avec + de 160 entrées à la salle socioculturelle de Beaufort.
- Rallye charlemagne : buvette samedi 23 novembre 2013
- Marché de Noël : le dimanche 01 décembre 2013

NOS MANITESFATIONS POUR L'ANNEE 2014

REPAS ANNUEL DE DANSE SUR LE THEME « ANNEES 80 »

SAMEDI 29 MARS 2014 à partir de 19h
A LA SALLE SOCIO-CULTURELLE DE BEAUFORT

BUFFET FROID, FROMAGE, TARTE, CAFE :
ADULTE : 15€ -13 ANS : 5€

AVEC DEMONSTRATIONS DE DANSES DES 5 GROUPES
SONORISE PAR PEDRO
réservations : Mme Ebel : 06/73/18/23/77

Gala annuel de danse prévue pour **le dimanche 29 juin 2014**
à partir de 14h à la salle polyvalente de Louvroil
(nous attendons l'accord du maire de Louvroil)

NOUS VOUS SOUHAITONS UNE BONNE ANNEE 2014

US BEAUFORT

La saison 2012 / 2013 a vu la montée en promotion de 2ème division de l'équipe A. L'équipe B a eu une fin de saison difficile mais a su tenir. Merci à Franck Ebel, notre entraineur « séniors ».

L'équipe U11, entrainée par Florent a fait une saison honorable. Nous tenons à remercier tous les parents qui s'étaient investis et continuent de le faire cette année.

Comme de coutume depuis 10 ans, nous avons clôturé la saison par le challenge A. Ebel le 6 juillet 2013. Merci à Franck et à tous ceux qui nous ont aidé à organiser cette grande fête du foot beaufortois qui nous a permis de mettre à l'honneur Mr Michel Maitrepierre, président fondateur en 1965, qui nous a quittés. Nous ne pouvions pas oublier Mr André Lemaire, décédé subitement, qui a été pendant des années localiste et entraineur du club et que chacun appréciait dans la commune.
Durant cette journée, un tir au but a été organisé pour nos jeunes joueurs. Antoine Renson ayant été le meilleur buteur a eu le privilège de porter le maillot de l'USB (bleu rayé rouge) qui nous a été prêté par Mr Michel Applincourt que nous remercions.

Pour la saison 2013 / 2014 sont engagées 2 équipes séniors ainsi qu'une équipe U11 et une équipe U13. Notre volonté est de garder nos jeunes du village au sein de l'USB.
C'est toujours Florent qui entraîne les U 11 et Cyril qui a pris en main les U 13. Merci à ces 2 seniors qui s'investissent pour les jeunes.

Merci aussi à l'ensemble du bureau pour le travail accompli bénévolement

Pour le bureau, le Président
André Pécher

Les P'tites Canailles

« Les P'tites Canailles de Beaufort » est l'Association des Parents d'Elèves des écoles du village. Elle a pour but d'organiser des actions afin de récolter des fonds qui sont entièrement redistribués aux écoles. Ces fonds servent à financer des sorties, des livres pour les bibliothèques, du matériel de sport, la fête de l'école, l'achat de matériel, etc…

Cette année l'APE a déjà participé au Marché de Noël qui a eu lieu le Dimanche 1 Décembre avec une vente de gourmandises diverses, d'objets fabriqués par les enfants des deux écoles, d'objets décoratifs et calendriers personnalisés de chaque enfant.

D'autres actions sont prévues :

- Samedi 01 Mars 2014 : repas dansant costumé à l'occasion du carnaval. Des bulletins d'inscription seront disponibles aux écoles et dans ce bulletin municipal (attention le nombre de places est limité !)
- Samedi 21 juin 2014 : La fête des écoles

L'an dernier l'association a financé :

- Une participation sur les cadeaux de noël
- Une sortie au cirque pour l'ensemble des enfants
- Une journée à Berck pour les enfants de la grande section au CM2
- Une pièce de théâtre pour le niveau 1
- Spectacle des 3 Chardons pour le niveau 1

La petanque

Venez nous rejoindre au boulodrome
(près du terrain de foot)
les samedis après-midi à partir de 14h.

Voici le planning de nos rencontres qui se déroulent en doublette mêlée

12 avril	amical
26 avril	amical
3 mai	**OPEN mises + 30% avec barbecue**
17 mai	amical
24 mai	lot Fêtes des Mères
7 juin	amical
21 juin	lot Fêtes des Pères
5 juillet	amical
12 juillet	**OPEN mises + 30% avec barbecue**
19 juillet	amical
2 août	amical
16 août	amical
30 août	amical
13 septembre	amical

Rappel des fêtes de ce début d'année

BEAUFORT en NORD

thé dansant
le 16 février

Les P'tites Canailles
soirée costumée
le 1er mars

soirée dansante
le 29 mars